Kundenzeichnung

Silas NH
Gr.00
Aufbaumontage

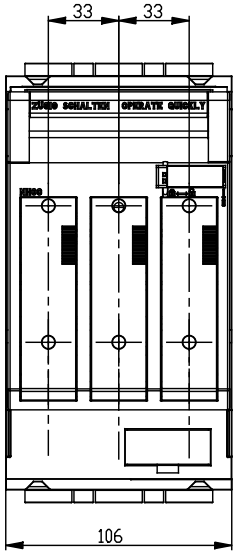

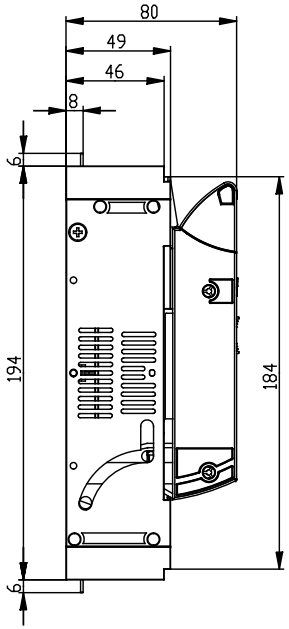

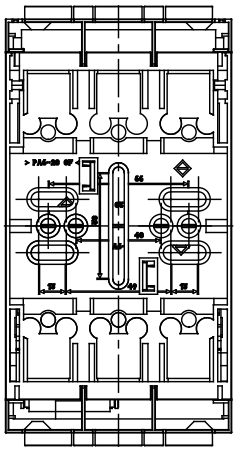

Bohrbild

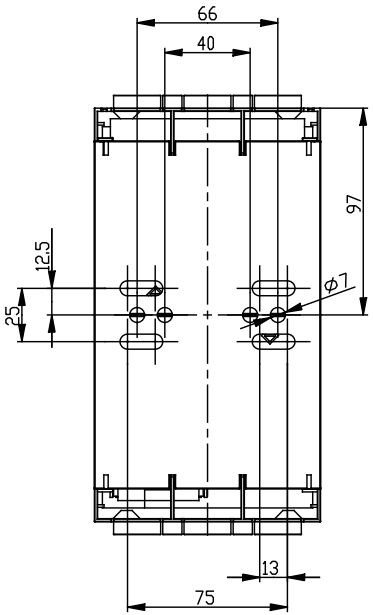

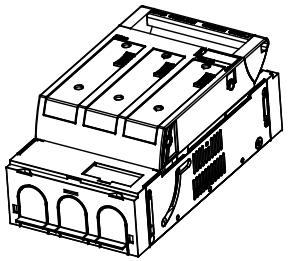

Fehlende Konturbemassung nach 3D-Daten !

-	-	-	-	-
a	17.06.09	Buchholz	NM-09-110	Neuvertellung der Zeichnung
ID	Datum date	Name name	Nr. no.	Beschreibung description

Allgemeintoleranz general tolerances : ISO	lifecycle :				Freigegeben
		designer :	checker :	Rev. : a	EFEN
	date:	26.01.06	14.07.09		
	name:	Efen/Weber	Plechinger		
Werkstoff / material : / /	Bezeichnung / designation : Silas NH Gr.00 Silas NH size 00			Massstab scale : 1:2	Datei / file : M_34070_0000
					Ident-Nr. / part-no. : 3407x-xxxx
Gewicht / weight : /	/ /				Alle Einheiten im metrischen System ! All units in metric system !
Oberflaeche / area : /	"Schutzvermerk ISO 16016 beachten"				Ersatz für / replacement for : Ersetzt durch / replaced by : /
					Blatt / page : 1/4 format : A3